MATERIAU	Bois	QUANTITE
TYPE	PI-S.01	
LOCALISAT°	RDC : Placard sous escalier Etage : WC et SDB	

Sans ferme-porte
Passage libre 0.83m

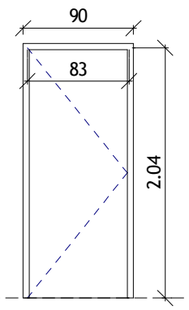

MATERIAU	Bois	QUANTITE
TYPE	PI-S.02	
LOCALISAT°	ETAGE : Salle d'attente / EAS	

Avec ferme-porte
Passage libre 0.93m
Coupe-feu 1/2H

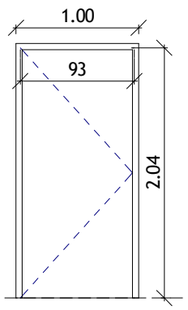

MATERIAU	Bois	QUANTITE
TYPE	PI-S.03	
LOCALISAT°	ETAGE : porte d'accès à l'escalier	

Avec ferme-porte
Passage libre 0.93m
Coupe-feu 1H

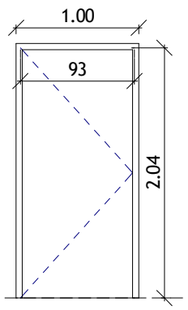

MATERIAU	Bois	QUANTITE
TYPE	PI-ac.01	
LOCALISAT°	ETAGE : Accès Cabinets médicaux	

Sans ferme-porte
Passage libre 0.93m
Traitement acoustique

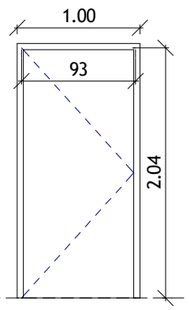

MATERIAU	Bois	QUANTITE
TYPE	Placard	
LOCALISAT°	ETAGE : Cabinet Médical 06	

Portes coulissantes Stratifié coloris Blanc

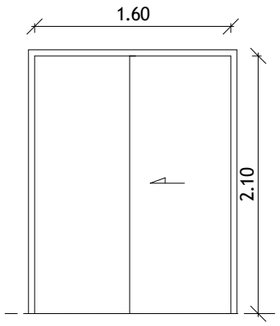

MATERIAU	Bois	QUANTITE	---
TYPE	Placard		
LOCALISAT°	ETAGE : Salle d'attente / EAS		

Portes coulissantes Stratifié coloris Blanc

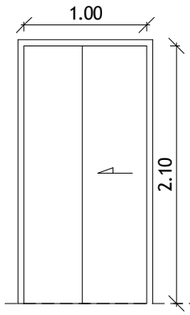

MATERIAU	Bois	QUANTITE	---
TYPE	Placard		
LOCALISAT°	ETAGE : Cabinet Médical 04		

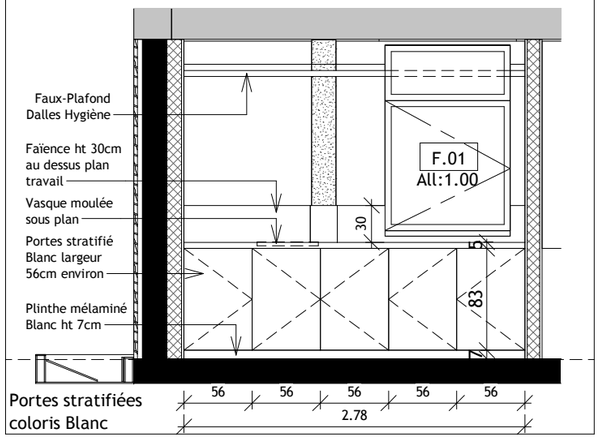

MATERIAU	Bois	QUANTITE	---
TYPE	Placard		
LOCALISAT°	ETAGE : Cabinet Médical 05		

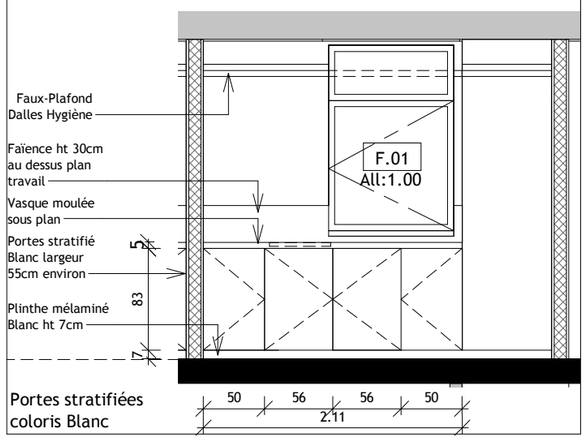

MATERIAU	Bois	QUANTITE
TYPE	Placard	
LOCALISAT°	ETAGE : Cabinet Médical 06	

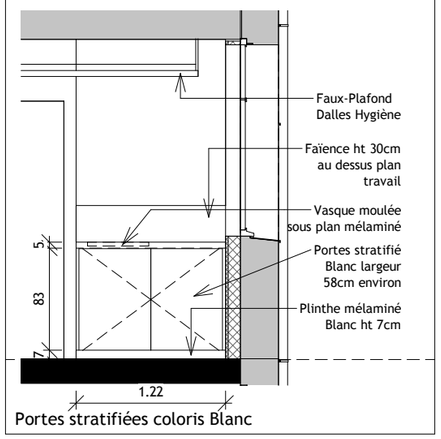

EXTENSION DE LA MAISON MEDICALE 2 Rue de la Fontaine St Symphorien 78830 BONNELLES	Maître d'Ouvrage COMMUNE DE BONNELLES 22 Rue de la Libération 78830 BONNELLES		Maître d'Oeuvre Cabinet d'Architecture FIRON 47 bis Boulevard MICHELET 78250 HARDRICOURT	PRO	DOSSIER DE PROJET ET DE CONSULTATION DES ENTREPRISES		
					8.01	Nomenclature des Menuis. Intérieures	
					Ech.	1 : 50	NOVEMBRE 2019	Indice révision 29/11/2019	0